Instrukcje użytkowania

HOME DELUXE
WIR MACHEN DEIN ZUHAUSE

Sofa modułowa VERONA

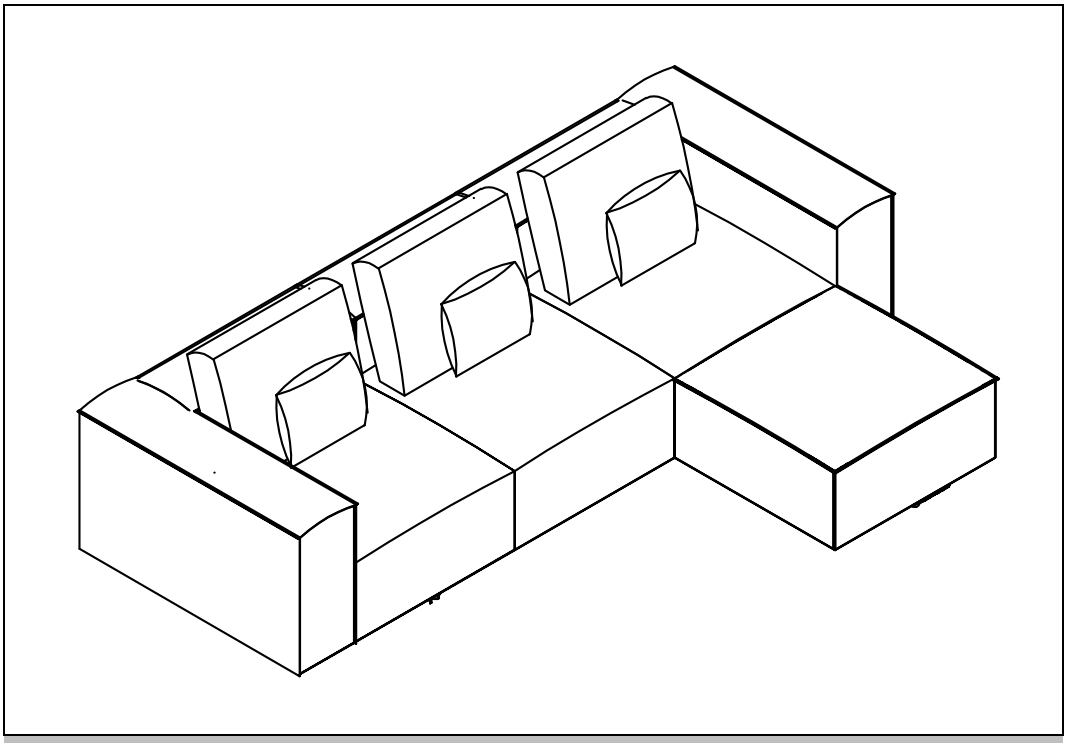

Oryginalna instrukcja obsługi

Zaprojektowana w Niemczech

WAŻNE:
ZACHOWAĆ DO WYKORZYSTANIA W PRZYSZŁOŚCI.
PRZECZYTAJ UWAŻNIE!

Spis treści

1. Informacje ogólne ... 3
1.1. Przegląd produktów ... 3
1.2. Informacje ogólne ... 9
1.3. Informacje dotyczące gwarancji ... 9
2. Informacje dotyczące instrukcji obsługi ... 11
2.1. Dostępność instrukcji obsługi ... 11
2.2. Grupy docelowe instrukcji obsługi ... 11
2.3. Informacje dotyczące tłumaczenia ... 11
2.4. Objaśnienie symboli ... 11
2.5. Ogólne informacje na temat instrukcji obsługi ... 12
2.6. Użytkowanie zgodne z przeznaczeniem ... 12
2.7. Ogólne instrukcje bezpieczeństwa ... 12
3. Cechy produktu ... 13
3.1. Specyfikacje techniczne ... 13
3.2. Opis produktu ... 14
4. Zakres dostawy ... 14
5. Instalacja ... 17
5.1. Instrukcje bezpieczeństwa ... 17
5.2. Budowa produktu ... 17
6. Użytkowanie produktu ... 23
6.1. Instrukcje bezpieczeństwa ... 23
6.2. Pierwsze uruchomienie ... 24
6.3. Działanie ... 24
6.4. Lokalizacja pamięci masowej ... 24
7. Rozwiązywanie problemów ... 24
8. Czyszczenie i pielęgnacja ... 25

8.1. Instrukcje bezpieczeństwa 25
9. Demontaż 26
9.1. Instrukcje bezpieczeństwa 26
10. Utylizacja 26
10.1. Informacje ogólne 26

Szanowny kliencie,

Dziękujemy za wybranie produktu firmy **Home Deluxe GmbH**. Mamy nadzieję, że spodoba Ci się Twoja nowa sofa modułowa VERONA.

Instrukcja obsługi pomoże w montażu, uruchomieniu, obsłudze i konserwacji produktu. Instrukcję obsługi i instrukcje bezpieczeństwa należy przeczytać uważnie i w całości. Przestrzeganie tych instrukcji pozwoli uniknąć zagrożeń.

1. Informacje ogólne

1.1. Przegląd produktu

Sofa modułowa VERONA - wybór wariantów | *ID artykułu:* 20411 | *ID wariantu:* 49328

Sofa modułowa VERONA XXL jasnoszara	*ID artykułu:* 20508	*ID wariantu:* 49458				
	Pakiet 1	*Pakiet 2*	*Pakiet 3*	*pakiet 4*	*2x pakiet 5*	*2x pakiet 6*
ID przedmiotu:	20384	20385	20386	20307	20388	20389
Identyfikator wariantu:	49301	49302	49303	49304	49305	49306

Sofa modułowa VERONA XL jasnoszara	*ID przedmiotu:* 20507	*ID wariantu:* 49457				
	Pakiet 1	*Pakiet 2*	*Pakiet 3*	*pakiet 4*	*2x pakiet 5*	*Pakiet 6*
ID przedmiotu:	20384	20385	20386	20307	20388	20389
Identyfikator wariantu:	49301	49302	49303	49304	49305	49306

Sofa modułowa VERONA L jasnoszara	*ID przedmiotu:* 20506	*ID wariantu:* 49456				
	Pakiet 1	*Pakiet 2*	*Pakiet 3*	*Pakiet 4*	*Pakiet 5*	*Pakiet 6*
ID przedmiotu:	20384	20385	20386	20307	20388	20389
Identyfikator wariantu:	49301	49302	49303	49304	49305	49306

Sofa modułowa VERONA M jasnoszara	*ID przedmiotu:* 20505	*ID wariantu:* 49455			
	pakiet 1	*Pakiet 2*	*Pakiet 3*	*Pakiet 4*	*Pakiet 5*
ID przedmiotu:	20384	20385	20386	20307	20388
Identyfikator wariantu:	49301	49302	49303	49304	49305

Sofa modułowa VERONA S jasnoszara	*ID przedmiotu:* 20504	*ID wariantu:* 49454

	pakiet 1	*Pakiet 2*	*Pakiet 3*	*Pakiet 4*
ID przedmiotu:	20384	20385	20386	20307
ID wariantu:	49301	49302	49303	49304

Sofa modułowa VERONA narożnik prawy jasnoszary | *ID przedmiotu:* 20457 | *ID wariantu:* 49384

	pakiet 1	*Pakiet 3*
ID przedmiotu:	20384	20386
ID wariantu:	49301	49303

Sofa modułowa VERONA Narożnik lewy jasnoszary | *ID przedmiotu:* 20456 | *ID wariantu:* 49383

	Pakiet 2	*Pakiet 4*
ID artykułu:	20385	20307
ID wariantu:	49302	49304

Sofa modułowa VERONA średnia jasnoszara | *ID przedmiotu:* 20455 | *ID wariantu:* 49382

	Pakiet 5
ID artykułu:	20388
ID wariantu:	49305

Sofa modułowa VERONA stołek jasnoszary | *Produkt- ID:* 20454 | *Wariant- ID:* 49381

	Pakiet 6
ID artykułu:	20389
ID wariantu:	49306

Sofa modułowa VERONA XXL beżowa | *ID produktu:* 20503 | *Wariant- ID:* 49453

	Pakiet 1	*Pakiet 2*	*Pakiet 3*	*pakiet 4*	*2x pakiet 5*	*2x pakiet 6*
ID przedmiotu:	20368	20369	20370	20371	20372	20373
Identyfikator wariantu:	49285	49286	49287	49288	49289	49290

Sofa modułowa VERONA XL beżowa | *ID przedmiotu:* 20502 | *ID wariantu:* 49452

	Pakiet 1	*Pakiet 2*	*Pakiet 3*	*Pakiet 4*	*2x pakiet 5*	*Pakiet 6*
ID przedmiotu:	20368	20369	20370	20371	20372	20373
Identyfikator wariantu:	49285	49286	49287	49288	49289	49290

Sofa modułowa VERONA L beżowa | *ID przedmiotu:* 20501 | *ID wariantu:* 49451

	pakiet 1	*Pakiet 2*	*Pakiet 3*	*Pakiet 4*	*Pakiet 5*	*Pakiet 6*
ID przedmiotu:	20368	20369	20370	20371	20372	20373
Identyfikator wariantu:	49285	49286	49287	49288	49289	49290

Sofa modułowa VERONA M beżowa | *ID przedmiotu:* 20500 | *ID wariantu:* 49450

	Pakiet 1	*Pakiet 2*	*Pakiet 3*	*Pakiet 4*	*Pakiet 5*
ID przedmiotu:	20368	20369	20370	20371	20372

Identyfikator wariantu:	49285	49286	49287	49288	49289

Sofa modułowa VERONA S beżowa	*ID przedmiotu:* 20499	*ID wariantu:* 49449		
	Pakiet 1	*Pakiet 2*	*Pakiet 3*	*Pakiet 4*
ID przedmiotu:	20368	20369	20370	20371
ID wariantu:	49285	49286	49287	49288

Sofa modułowa VERONA narożnik prawy beżowy	*ID przedmiotu:* 20453	*ID wariantu:* 49380					
	Pakiet 1		*Pakiet 3*				
ID przedmiotu:	20368		20370				
Identyfikator wariantu:	49285		49287				

Sofa modułowa VERONA Narożnik lewy beżowy	*ID przedmiotu:* 20452	*ID wariantu:* 49379					
		Pakiet 2		*Pakiet 4*			
ID artykułu:		20369		20371			
ID wariantu:		49286		49288			

Sofa modułowa VERONA sofa centralna beżowa	*ID przedmiotu:* 20451	*Wariant ID:* 49378					
					Pakiet 5		
ID artykułu:					20372		
Variant- ID:					49289		

Sofa modułowa VERONA stołek beżowy	*Produkt- ID:* 20450	*Wariant- ID:* 49377					
						Pakiet 6	
Artykuł- ID:						20373	
Wariant- ID:						49290	

Sofa modułowa VERONA XXL antracyt	*ID produktu:* 21559	*Wariant- ID:* 51306					
	Pakiet 1	*Pakiet 2*	*Pakiet 3*	*Pakiet 4*	*2x pakiet 5*	*2x pakiet 6*	
ID przedmiotu:	21545	21546	21547	21548	21549	21550	
Identyfikator wariantu:	51292	51293	51294	51295	51296	51297	

Sofa modułowa VERONA XL antracyt	*ID przedmiotu:* 21558	*ID wariantu:* 51305					
	pakiet 1	*pakiet 2*	*pakiet 3*	*pakiet 4*	*2x pakiet 5*	*Pakiet 6*	
ID przedmiotu:	21545	21546	21547	21548	21549	21550	
Identyfikator wariantu:	51292	51293	51294	51295	51296	51297	

Sofa modułowa VERONA L antracyt	*ID przedmiotu:* 21557	*ID wariantu:* 51304					
	pakiet 1	*pakiet 2*	*pakiet 3*	*Pakiet 4*	*Pakiet 5*	*Pakiet 6*	
ID przedmiotu:	21545	21546	21547	21548	21549	21550	
Identyfikator wariantu:	51292	51293	51294	51295	51296	51297	

Sofa modułowa VERONA M antracyt	*ID przedmiotu:* 21556	*ID wariantu:* 51303					
	pakiet 1	*pakiet 2*	*pakiet 3*	*pakiet 4*	*Pakiet 5*		
ID przedmiotu:	21545	21546	21547	21548	21549		

Identyfikator wariantu:	51292	51293	51294	51295	51296

Sofa modułowa VERONA S antracyt	*ID przedmiotu:* 21555	*ID wariantu:* 51302		
	pakiet 1	*pakiet 2*	*Pakiet 3*	*Pakiet 4*
ID przedmiotu:	21545	21546	21547	21548
ID wariantu:	51292	51293	51294	51295

Sofa modułowa VERONA narożnik prawy antracyt | *ID przedmiotu:* 21554 | *ID wariantu:* 51301		
	Pakiet 1	*Pakiet 3*
ID przedmiotu:	21545	21547
ID wariantu:	51292	51294

Sofa modułowa VERONA Narożnik lewy antracytowy | *ID przedmiotu:* 21553 | *ID wariantu:* 51300		
	pakiet 2	*Pakiet 4*
ID przedmiotu:	21546	21548
ID wariantu:	51293	51295

Sofa modułowa VERONA sofa centralna antracytowa | *ID przedmiotu:* 21552 | *Wariant ID:* 51299	
	Pakiet 5
ID przedmiotu:	21549
Wariant- ID:	51296

Sofa modułowa VERONA stołek antracytowy | *ID produktu:* 21551 | *Wariant-ID:* 51298	
	Pakiet 6
ID przedmiotu:	21550
Wariant- ID:	51297

1.2. Informacje ogólne

Aby spełnić nasze roszczenia, stale poprawiamy jakość, upraszczamy montaż i obsługę oraz dostosowujemy produkty do wymagań klientów. W związku z tymi zmianami aktualną wersję instrukcji obsługi można znaleźć na naszej stronie internetowej.

Termin "produkt" jest używany w instrukcjach użytkowania "Sofy modułowej VERONA jasnoszarej" i "Sofy modułowej VERONA beżowej".

1.3. Gwarancja

Ustawowa odpowiedzialność za wady i prawa gwarancyjne obowiązują od daty zakupu.
Home Deluxe GmbH nie ponosi odpowiedzialności za szkody spowodowane nieprzestrzeganiem instrukcji obsługi. Reklamacje wynikające z niewłaściwego montażu lub użytkowania nie są objęte gwarancją. W przypadku wad produktu należy skontaktować się pisemnie z naszym działem obsługi klienta, podając nazwę produktu, numer seryjny i zdjęcie tabliczki znamionowej:

Home Deluxe GmbH
Schanzeweg 2
32312 Lübbecke
Lübbecke, Niemcy
Tel: +49 (0)5743 6181-0
www.home-deluxe-gmbh.de

W przypadku dalszych pytań prosimy o kontakt z naszym działem obsługi klienta za pośrednictwem formularza kontaktowego.

2. Informacje na temat instrukcji użytkowania

2.1. Dostępność instrukcji obsługi

Instrukcje użytkowania są częścią produktu i powinny być przechowywane w komplecie i w bezpośrednim sąsiedztwie produktu.

2.2. Grupy docelowe instrukcji użytkowania

Instrukcja użytkowania musi zostać przeczytana i przestrzegana przez każdą osobę zaangażowaną w jedną z poniższych czynności lub zastosowań:

- Rozpakowywanie
- Montaż / instalacja
- Uruchomienie / obsługa
- Konserwacja / testowanie / pielęgnacja
- Rozwiązywanie problemów / naprawa
- Utylizacja

2.3. Informacje dotyczące tłumaczenia

Oryginalna instrukcja obsługi została napisana w języku niemieckim. Każdy inny dostępny język jest tłumaczeniem wersji niemieckiej.

2.4. Objaśnienie symboli

Symbol	Objaśnienie symbolu
	**OSTRZEŻENIE** Ten symbol wskazuje na możliwe zagrożenia, które mogą prowadzić do śmierci lub poważnych obrażeń. Odpowiednią uwagę należy przeczytać przed wykonaniem odpowiedniego kroku instalacji lub zastosowania.
	**INFORMACJA / WSKAZÓWKA** Symbol ten zawiera ważne informacje i wskazuje na uszkodzenia materiału. Należy ich przestrzegać przed wykonaniem odpowiedniego kroku instalacji lub zastosowania, aby zrozumieć problemy i uniknąć uszkodzeń.
	**Używać tylko w pomieszczeniach** Symbol wskazuje, że produkt może być używany wyłącznie w pomieszczeniach.
	**Przeczytaj instrukcję obsługi** Symbol oznacza, że przed montażem/instalacją i/lub uruchomieniem urządzenia należy uważnie przeczytać instrukcję obsługi.
	**Przechowywać w suchym miejscu** Symbol wskazuje, że produkt należy przechowywać w suchym miejscu.
	**Kruchy** Symbol wskazuje, że produkt jest delikatny.

2.5. Ogólne informacje dotyczące instrukcji obsługi

Instrukcja obsługi odnosi się do wszystkich wersji sofy modułowej VERONA. Zawiera ona ważne informacje dotyczące montażu, obsługi, konserwacji i czyszczenia. Przed rozpoczęciem użytkowania produktu należy dokładnie zapoznać się z instrukcją obsługi, w szczególności z instrukcjami dotyczącymi bezpieczeństwa; instrukcję obsługi należy przechowywać w bezpiecznym miejscu. Produkt należy użytkować wyłącznie w sposób opisany w niniejszej instrukcji obsługi, aby zapobiec przypadkowym obrażeniom lub uszkodzeniom. W przypadku przekazania produktu osobie trzeciej należy również przekazać niniejszą instrukcję obsługi.

2.6. Użytkowanie zgodne z przeznaczeniem

Produkt jest wysokiej jakości, trwały i przeznaczony lub odpowiedni wyłącznie do użytku prywatnego w rozsądnym i zwyczajowym zakresie. Ponadto nasz produkt **nie jest** przeznaczony do użytku komercyjnego. Użytkowanie komercyjne jest dozwolone wyłącznie za pisemną zgodą Home Deluxe GmbH.

Produkt jest modułowym meblem tapicerowanym przeznaczonym do użytku w pomieszczeniach mieszkalnych. Użytkowanie na zewnątrz lub w pomieszczeniach wilgotnych jest niezgodne z jego przeznaczeniem i dlatego jest niedozwolone.

Produkt należy użytkować wyłącznie w sposób opisany w niniejszej instrukcji obsługi. Każde inne użycie jest uważane za niewłaściwe i może skutkować uszkodzeniem mienia lub obrażeniami ciała. Producent nie ponosi odpowiedzialności za szkody spowodowane niewłaściwym lub nieprawidłowym użytkowaniem.

2.7. Ogólne instrukcje bezpieczeństwa

Ogólne ostrzeżenia o zagrożeniach



- Nieprawidłowa obsługa może prowadzić do poważnych obrażeń ciała i szkód materialnych.
- Produkt należy instalować **wyłącznie** wtedy, gdy dostarczony zestaw jest kompletny i w nienagannym stanie.
- Należy upewnić się, że wszystkie części są nieuszkodzone i prawidłowo zmontowane. W przypadku nieprawidłowego montażu istnieje ryzyko obrażeń. Uszkodzone części mogą mieć wpływ na bezpieczeństwo i działanie.
- Nie wolno usuwać wyposażenia ochronnego zamontowanego przez producenta.
- Produkt należy montować wyłącznie na bezpiecznej, równej i twardej powierzchni.
- Nie wprowadzać żadnych zmian w produkcie.
- Regularnie sprawdzać zamocowanie.
- Produkt należy zawsze przechowywać w suchym miejscu, z dala od płynów.
- Naprawy mogą być przeprowadzane wyłącznie po konsultacji z działem obsługi klienta i zgodnie z instrukcjami, w przeciwnym razie wszelkie roszczenia gwarancyjne zostaną unieważnione.

Niebezpieczeństwo dla dzieci



- Dzieci należy trzymać z dala od materiałów opakowaniowych. Istnieje ryzyko uduszenia!
- Podczas montażu produktu dzieci nie mogą przebywać w miejscu montażu. Zakres dostawy zawiera małe części, które mogą zostać połknięte lub spowodować poważne obrażenia.
- **Ryzyko przewrócenia!** Produkt nie jest zabawką dla dzieci, ścianką wspinaczkową ani sprzętem sportowym. Poszczególne elementy produktu mogą przewrócić się, gdy są obciążone z jednej strony, co może spowodować śmierć.
- Dzieci mogą doznać obrażeń podczas zabawy produktem lub podciągania się na nim.
- Należy wyjaśnić dzieciom, jak prawidłowo korzystać z produktu i nigdy nie pozostawiać ich bez nadzoru podczas zabawy.
- Należy dopilnować, aby małe dzieci nie wkładały żadnych małych części do ust.

Ryzyko obrażeń

Niewłaściwe obchodzenie się z produktem może prowadzić do obrażeń ciała



- Nie należy wprowadzać żadnych zmian konstrukcyjnych w produkcie. Wszelkie modyfikacje muszą być autoryzowane na piśmie przez producenta i przeprowadzane zgodnie z instrukcjami.
- Jeśli produkt jest uszkodzony, nie wolno go używać. Uszkodzone części należy naprawić lub wymienić na oryginalne części zamienne.
- Należy upewnić się, że produkt jest zamocowany na stałe, aby uniknąć obrażeń.

Ryzyko uszkodzenia



- Niewłaściwe obchodzenie się z produktem może prowadzić do jego uszkodzenia.
- Nie otwierać opakowania ostrymi przedmiotami (np. nożami, nożyczkami itp.), ponieważ może to spowodować uszkodzenie produktu. Zachować ostrożność podczas otwierania.
- Nie używać produktu w pobliżu źródeł ciepła lub otwartego ognia.
- Chronić produkt przed bezpośrednim działaniem światła i promieni słonecznych.
- Aby uniknąć odbarwienia tkaniny, produkt należy umieścić w odległości co najmniej 40 cm od grzejników i innych źródeł ciepła.
- Nie należy umieszczać produktu bezpośrednio przy ścianie; należy trzymać go w odległości co najmniej 30 cm od ścian.

Ryzyko wybuchu



- **Przestroga**: Wewnątrz produktu nie należy przechowywać substancji łatwopalnych, palnych lub wybuchowych. Wysoce łatwopalne substancje mogą się zapalić.

3. Cechy produktu

3.1. Dane techniczne

Sofa modułowa VERONA	
Wymiary prawego narożnika wraz z podstawą (szer. x wys. x dł.)	ok. 120 x 70 x 120 cm
Wymiary lewego narożnika z podstawą (szer. x wys. x dł.)	ok. 120 x 70 x 120 cm
Wymiary środkowej sofy z podstawą (szer. x wys. x dł.)	ok. 87 x 70 x 120 cm
Wymiary taboretu z podnóżkiem (szer. x wys. x dł.)	ok. 87 x 46 x 87 cm
Wysokość siedziska z nóżką	ok. 46 cm
Podstawa (Ø x H)	Ø 5,5 x 3 cm
Głębokość siedziska	ok. 80 cm
Szerokość siedziska	ok. 87 cm
Waga prawego narożnika sofy	ok. 24 kg
Waga lewego narożnika	ok. 24 kg

Sofa modułowa VERONA	
Waga środkowej sofy	ok. 24 kg
Waga taboretu	ok. 13 kg
Obciążenie na moduł	maks. 120 kg
Materiał wypełniający	pianka
Materiał tkaniny	100% poliester
Kolory tkaniny	Jasnoszary / beżowy

3.2. Opis produktu

Modułowy produkt wzbogaca salon dzięki atrakcyjnemu pokryciu i pięknemu wzornictwu. Twoja nowa oaza dobrego samopoczucia jest całkowicie pokryta wysokiej jakości tkaniną, która umożliwia zintegrowanie produktu z centrum salonu. W zależności od zamówionych modułów, produkt jest przygotowany do indywidualnych wymagań przestrzennych, ponieważ można wybierać spośród wielu różnych modułów, które można łączyć. Moduły można indywidualnie łączyć ze sobą za pomocą haczyków krokodylkowych. Dzięki obszernemu kształtowi, produkt oferuje również dużo miejsca do siedzenia i leżenia. Dzięki piankowej wyściółce zawsze można wygodnie usiąść i położyć się. Elegancki stołek może być używany indywidualnie, np. jako przedłużenie sofy lub jako pojedynczy moduł.

4. Zakres dostawy

W momencie dostawy należy sprawdzić opakowanie pod kątem uszkodzeń zewnętrznych. Ponadto natychmiast po rozpakowaniu należy sprawdzić, czy zakres dostawy jest kompletny oraz czy produkt i wszystkie jego elementy są w idealnym stanie. Produkt należy montować tylko wtedy, gdy zakres dostawy jest kompletny i nieuszkodzony. Ponieważ jest to produkt modułowy, zakres dostawy poszczególnych modułów jest wymieniony poniżej.

Sofa narożna prawa

Nr kat.	Opis	Ilość	Zdjęcie
1.	Poduszka na siedzisko (88 x 88 x 43 cm)	1	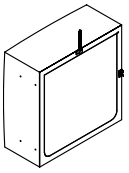
2.	Podłokietnik prawy (119 x 65 x 31 cm)	1	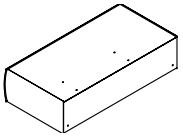
3.	Oparcie (88 x 65 x 31 cm)	1	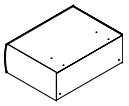

Sofa narożna lewa

Nr kat.	Opis	Ilość	Zdjęcie
4.	Poduszka na siedzisko (88 x 88 x 43 cm)	1	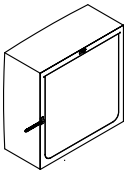
5.	Podłokietnik lewy (119 x 65 x 31 cm)	1	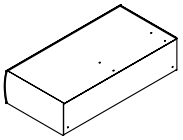
6.	Oparcie (88 x 65 x 31 cm)	1	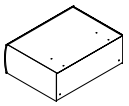

Sofa środkowa

Nr kat.	Opis	Ilość	Zdjęcie
7.	Poduszka na siedzisko (88 x 88 x 43 cm)	1	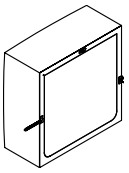
8.	Oparcie (88 x 65 x 31 cm)	1	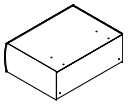

Stołek

Nr kat.	Opis	Ilość	Zdjęcie
9.	Poduszka na siedzisko (88 x 88 x 43 cm)	1	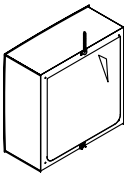

Akcesoria do poszczególnych modułów

Nr kat.	Opis	Zdjęcie	Sofa narożna prawa	Sofa narożna lewa	Sofa środkowa	Stołek
Zestaw śrub						
A.	Śruba łącząca M8 x 80 (ID: 21000)		8	8	4	-
B.	Podkładka Ø 8 (ID: 20999)		8	8	4	-
C.	Nakrętka M8		8	8	4	-

Nr kat.	Opis	Zdjęcie	Sofa narożna prawa	Sofa narożna lewa	Sofa środkowa	Stołek
D.	(ID: 20990) Klucz płaski (ID: 20987)		1	1	1	-
E.	Plastikowa podstawa (Ø 5,5 x 3 cm)		6	6	4	4
F	Poduszka na plecy (56 x 56 cm)	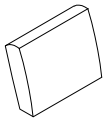	1	1	1	-
G	Poduszka (56 x 30 cm)		1	1	1	-
H	Instrukcje użytkowania instrukcje		1	1	1	1

Prawa sofa	Lewa sofa
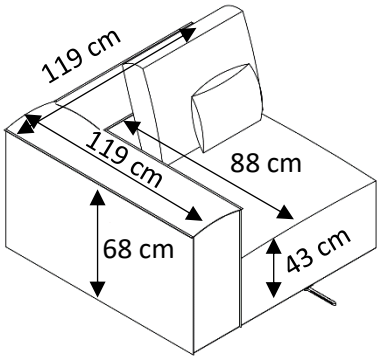	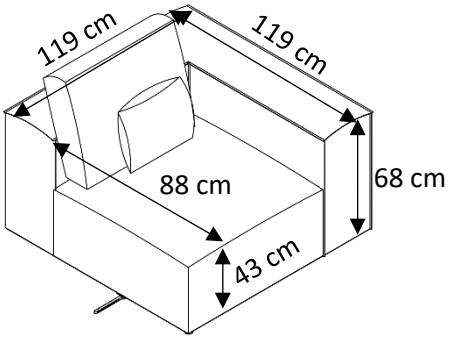
Sofa środkowa	**Stołek**
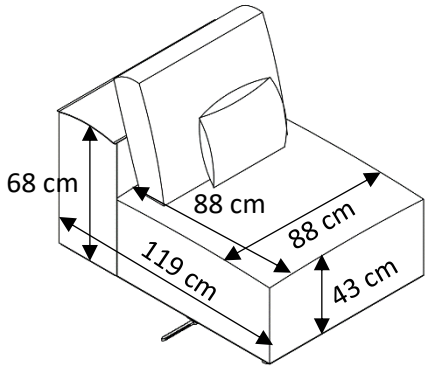	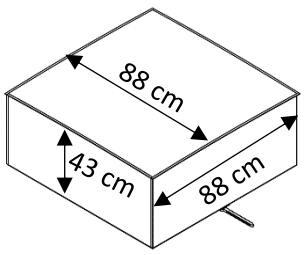

5. Montaż

5.1. Instrukcje bezpieczeństwa

Należy zapoznać się ze wszystkimi informacjami dotyczącymi zdrowia i bezpieczeństwa.

Ryzyko obrażeń
Nieprawidłowa obsługa podczas montażu może prowadzić do obrażeń

- Liczba opakowań może się różnić w zależności od zamówienia. Należy upewnić się, że opakowania są otwierane od góry. Podczas otwierania opakowań należy zachować szczególną ostrożność.
- Natychmiast po rozpakowaniu należy sprawdzić, czy zakres dostawy jest kompletny oraz czy produkt i wszystkie części są w idealnym stanie.
- Produkt należy montować **wyłącznie** wtedy, gdy zakres dostawy jest kompletny i w idealnym stanie.
- Produkt należy montować wyłącznie na bezpiecznej, równej i twardej powierzchni.
- Błędy obsługi, błędy montażu lub uszkodzenia spowodowane montażem nie są objęte gwarancją.
- Do montażu produktu wymagane są co najmniej 2 osoby.
- **Ryzyko zakleszczenia!** Podczas podłączania modułów należy upewnić się, że między krokodylkami nie znajdują się dłonie ani palce.
- Podczas montażu należy nosić odzież ochronną, taką jak obuwie ochronne i rękawice ochronne.
- **Zwracamy uwagę, że Home Deluxe GmbH nie ponosi żadnych kosztów instalacji lub usług technicznych - takich jak koszty elektryka lub porównywalne koszty specjalistyczne.**

5.2. Montaż produktu

Produkt jest dostarczany w stanie rozmontowanym i można go zmontować przy niewielkim wysiłku. Należy dokładnie przestrzegać instrukcji montażu. Nieprzestrzeganie instrukcji nie gwarantuje prawidłowego działania i bezpieczeństwa produktu.

Wymagane narzędzia

	Nóż do cięcia		Taśma miernicza
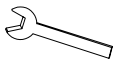	Klucz płaski		

UWAGA

- Należy uważnie przeczytać poniższe instrukcje.
- Podczas montażu poszczególne elementy należy przechylać. Podczas przechylania należy upewnić się, że spoczywają one na miękkiej powierzchni (np. suficie), aby zapobiec uszkodzeniu pokrywy.
- Zmontować produkt w pozycji, w której będzie ustawiony.
- Aby przenieść produkt w inne położenie, należy rozdzielić moduły; po ustawieniu produktu w zamierzonym położeniu moduły można ponownie połączyć.
- Jeśli zamontowany hak krokodylkowy nie jest wymagany, można go po prostu obrócić na bok lub do tyłu.
- Materiał montażowy i akcesoria są zawarte w elementach / pudełkach.

- Nóżki stołka znajdują się na jego spodzie. W tym celu należy otworzyć zamek błyskawiczny.

Montaż prawej sofy

Ilustracja	Etapy montażu
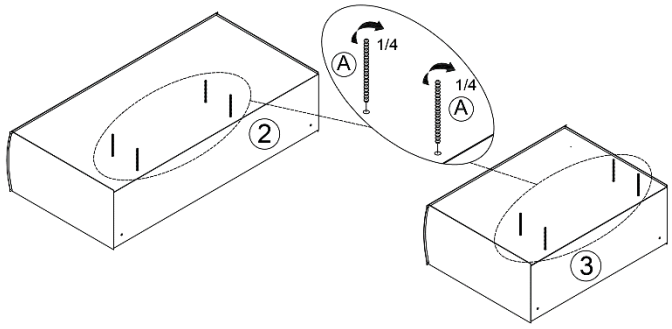	**Krok 1:** - Wkręć 4x śruby łączące (**A**) w prawy podłokietnik (**2)** i oparcie (**3**).
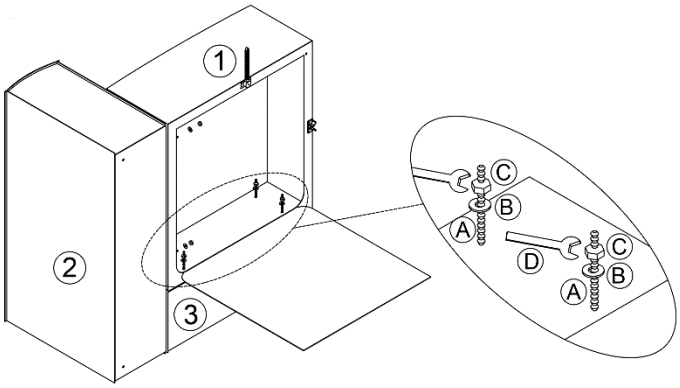	**Krok 2:** - Otwórz zamek błyskawiczny pod poduszką siedziska (**1**). - Złącza nie mogą być skierowane w stronę podłokietnika lub oparcia. - Przełóż śruby łączące podłokietnika i oparcia przez otwory w poduszce siedziska. - Nasuń podkładkę (**B**) na śruby łączące, a następnie przykręć nakrętki (**C**) i dokręć je.
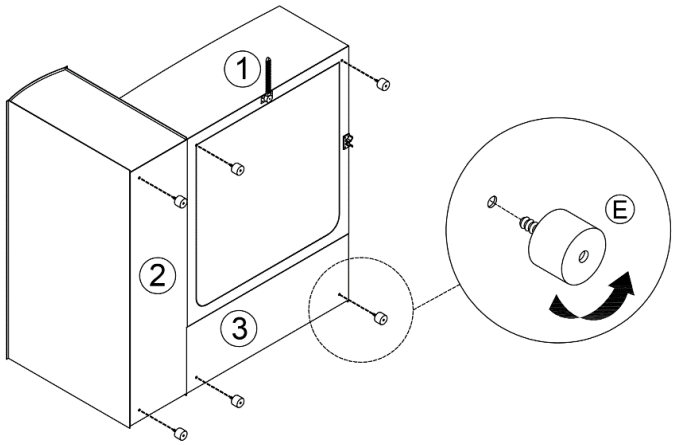	**Krok 3:** - Przykręć 6 plastikowych nóżek (**E**) pod prawą kanapą. - Obróć plastikowe nóżki do dołu poduszki siedziska.
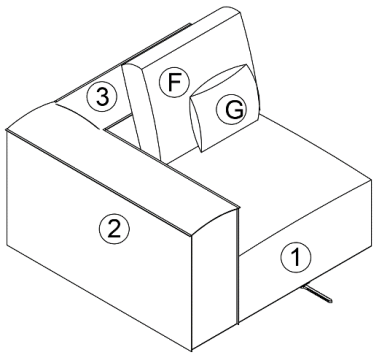	**Krok 4:** - Gotowa prawa sofa.

Montaż lewej sofy

Ilustracja	Etap montażu
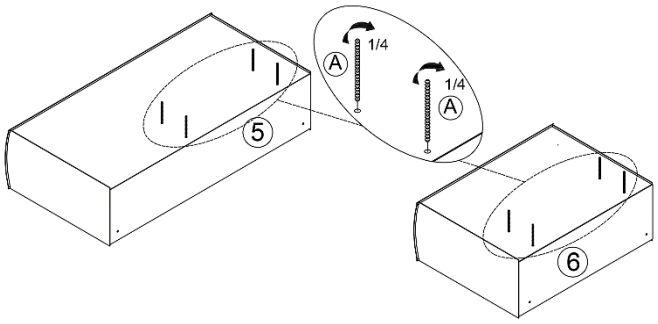	**Krok 1:** - Wkręć 4x śruby łączące (**A**) w lewy podłokietnik (**5**) i oparcie (**6**).
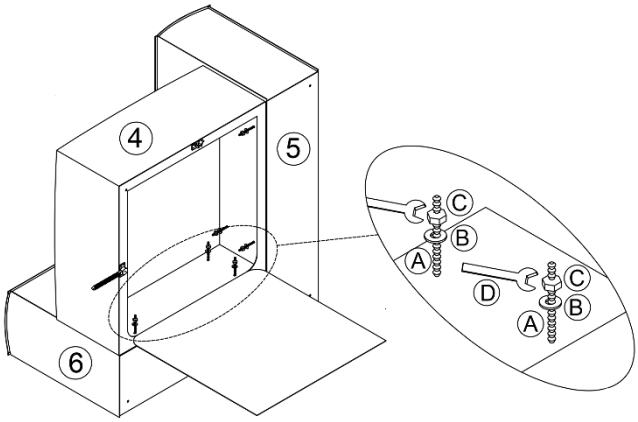	**Krok 2:** - Otwórz zamek błyskawiczny pod poduszką siedziska (**4**). - Złącza nie mogą być skierowane w stronę podłokietnika lub oparcia. - Przełóż śruby łączące podłokietnika i oparcia przez otwory w poduszce siedziska. - Nasuń podkładkę (**B**) na śruby łączące, a następnie przykręć nakrętki (**C**) i dokręć je.
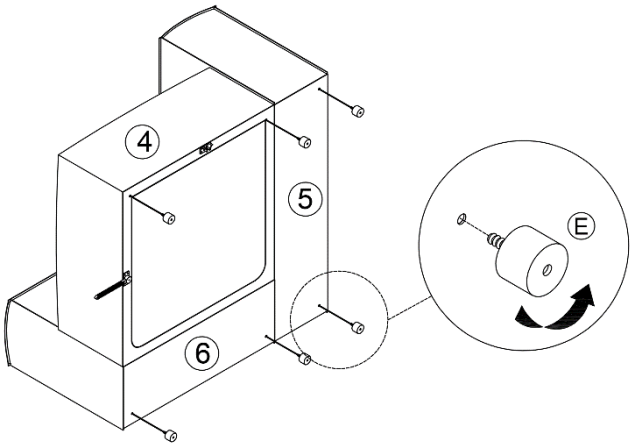	**Krok 3:** - Przykręć 6 plastikowych nóżek (**E**) pod lewą kanapą. - Obróć plastikowe nóżki do dołu poduszki siedziska.
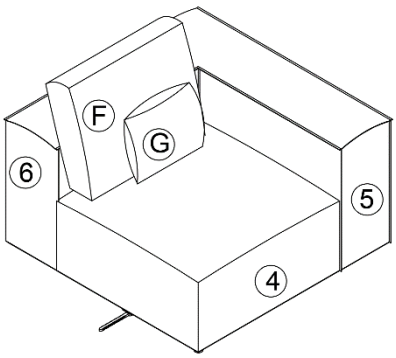	**Krok 4:** - Gotowa lewa sofa.

Montaż sofy środkowej

Ilustracja	Etap montażu
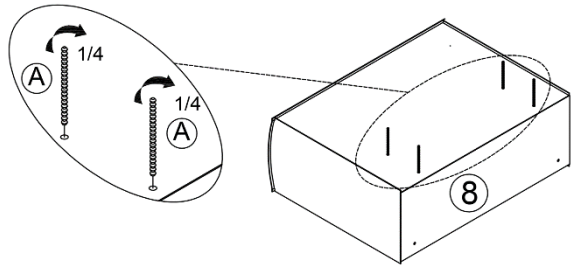	**Krok 1:** - Wkręć 4x śruby łączące (**A**) w oparcie (**8**).
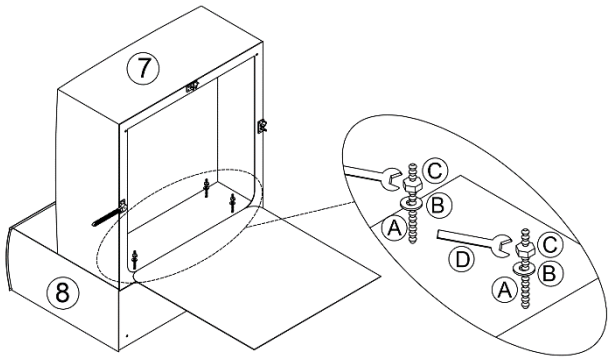	**Krok 2:** - Otwórz zamek błyskawiczny pod poduszką siedziska (**7**). - Złącza nie mogą być skierowane w stronę podłokietnika lub oparcia. - Przełóż śruby łączące oparcia przez otwory w poduszce siedziska. - Nasuń podkładkę (**B**) na śruby łączące, a następnie przykręć nakrętki (**C**) i dokręć je.
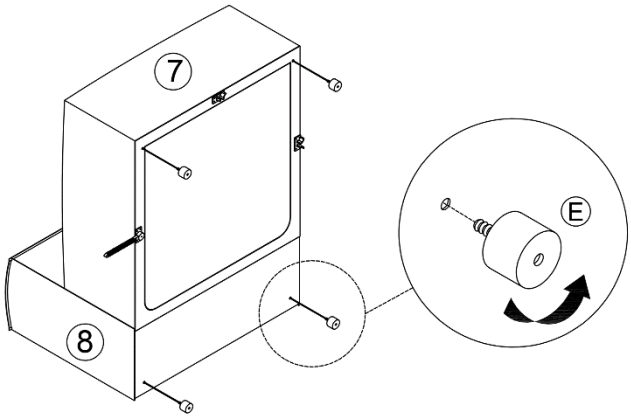	**Krok 3:** - Przykręć 4x plastikowe nóżki (**E**) pod środkową sofą. - Obróć plastikowe nóżki do dołu poduszki siedziska.
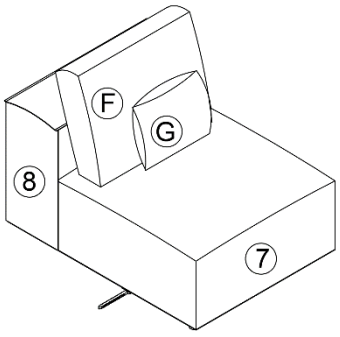	**Krok 4:** - Gotowa sofa środkowa.

Montaż stołka

Ilustracja	Etap montażu
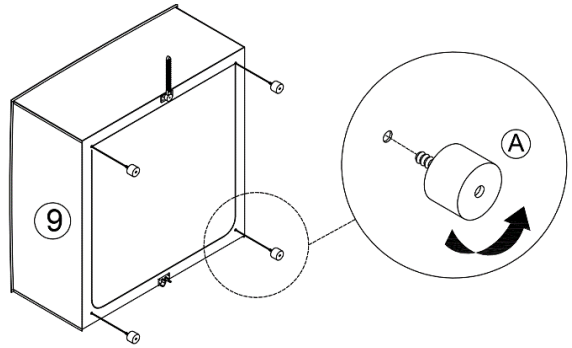	**Krok 1:** - Przykręć 4x plastikowe nóżki (**E**) pod taboretem (9). - Obróć plastikowe nóżki do dołu poduszki siedziska.
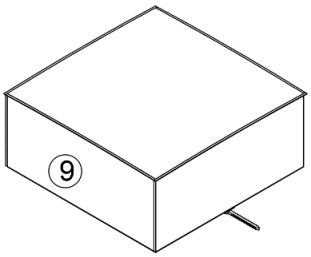	**Krok 2:** - W pełni zmontowany stołek.

Podłączanie i odłączanie modułów

Ilustracja	Krok 1
	- **Połącz moduły:** Wystarczy wsunąć moduł z zaczepami (**1**) w uchwyt (**2**) drugiego modułu. - **Rozłącz moduły:** Podnieś moduł za pomocą haka (**1**), aż uwolni się z uchwytu (**2**). Następnie wyjmij moduł z jego pozycji.

Możliwe kombinacje (przykłady)

Poszczególne moduły można łączyć indywidualnie. Ilustracje przedstawiają kilka możliwych kombinacji; możliwe są również inne kombinacje.

Oznaczenie
Sofa modułowa VERONA L prawa 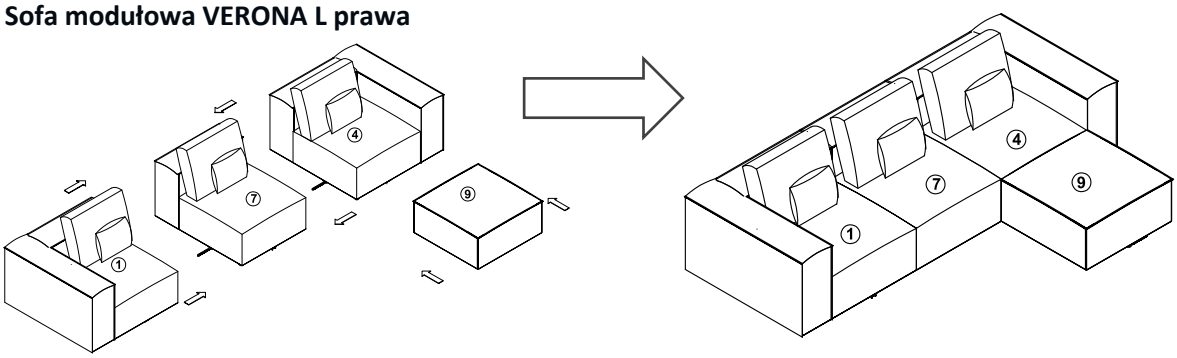

Oznaczenie
Sofa modułowa VERONA L lewa 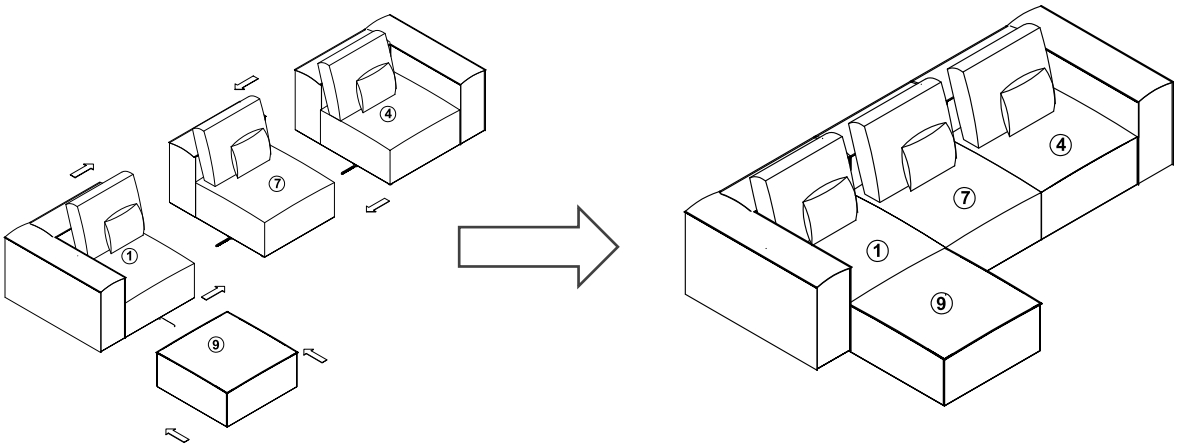
Sofa modułowa VERONA S 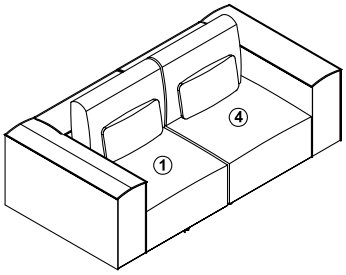
Sofa modułowa VERONA (narożnik i podnóżek) 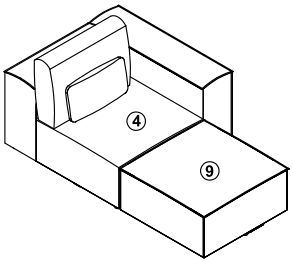
Sofa modułowa VERONA (sofa środkowa i podnóżek) 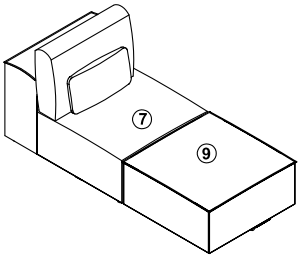

6. Zastosowanie

6.1. Instrukcje dotyczące bezpieczeństwa

Należy uważnie przeczytać poniższe informacje dotyczące zdrowia i bezpieczeństwa.

Ryzyko obrażeń
Nieprawidłowa obsługa podczas pracy może prowadzić do obrażeń



- Nie używaj uszkodzonego produktu.
- Nie wprowadzać żadnych zmian w produkcie.
- **Ryzyko przewrócenia i upadku!** Produkt nie jest zabawką dla dzieci, ścianką wspinaczkową ani sprzętem sportowym. Poszczególne elementy produktu mogą przewrócić się, gdy są obciążone z jednej strony, co może spowodować śmierć.
- Dzieci mogą doznać obrażeń podczas zabawy produktem lub podciągania się na nim.
- **Ryzyko przechylenia i upadku!** Nie stawać na tapicerce fotelika.
- **Ryzyko przechylenia i upadku!** Nie siadać na bocznych oparciach.
- **Ryzyko przechylenia i upadku!** Nie siadaj na poduszkach oparcia.
- **Ryzyko zakleszczenia!** Podczas podłączania modułów należy upewnić się, że między krokodylkami nie znajdują się dłonie ani palce.
- **Ryzyko zadławienia!** Upewnić się, że dzieci i zwierzęta nie chowają się wewnątrz modułów.
- Przed każdym użyciem należy sprawdzić produkt pod kątem widocznych uszkodzeń.
- Połączenia i mocowania należy sprawdzać w regularnych odstępach czasu.

6.2. Pierwsze uruchomienie

Przed pierwszym użyciem należy sprawdzić produkt pod kątem uszkodzeń. Produkt może być używany tylko wtedy, gdy jest nieuszkodzony.

6.3. Działanie

Przed użyciem produktu należy sprawdzić

- czy produkt jest w odpowiednim stanie.
- Moduły są dobrze połączone.
- czy zamki błyskawiczne pod modułami są zamknięte.

Hak krokodylkowy (hak łączący)

Jeśli zamontowany hak krokodylkowy nie jest potrzebny, można go po prostu obrócić na bok lub do tyłu.

6.4. Miejsce przechowywania



- Produkt należy przechowywać wyłącznie w suchych, chronionych przed czynnikami atmosferycznymi i dobrze wentylowanych pomieszczeniach.

7. Rozwiązywanie problemów

Jeśli podczas pracy urządzenia wystąpią następujące usterki, należy sprawdzić ich przyczyny, korzystając z poniższej tabeli. Jeśli usterki nie można usunąć za pomocą wymienionych środków, należy wyłączyć produkt z eksploatacji.

Usterka	Możliwa przyczyna	Rozwiązanie
Produkt chwieje się lub kołysze	- Produkt stoi na nierównej powierzchni	- Umieść produkt na równej powierzchni
	- Śruby mocujące poluzowały się	- Dokręcić śruby mocujące
	- Poluzowały się mocowania (haczyki krokodylkowe)	- Podłącz ponownie moduły
	- Produkt jest zbyt mocno obciążony	- Przestrzegać limitów obciążenia

Jeśli wystąpi inny problem z produktem, skontaktuj się z nami.

8. Czyszczenie i pielęgnacja

8.1. Instrukcje bezpieczeństwa

Ryzyko obrażeń
Nieprawidłowa obsługa podczas pracy może prowadzić do uszkodzeń



- Należy jak najszybciej usunąć wszelkie zabrudzenia. (Im dłużej się czeka, tym trudniej usunąć zabrudzenia).
- Pokrowiec może ulec uszkodzeniu w wyniku wystawienia na działanie wysokiej temperatury i promieniowania UV.
- Poduszki siedziska mebli tapicerowanych mogą zmieniać kształt z powodu ciągłego naprężenia; jest to normalny proces i nie stanowi powodu do reklamacji.
- Poduszki również zmieniają kształt przy ciągłym użytkowaniu; to również nie jest powód do reklamacji.
- Kolor tapicerki może ulec zmianie z powodu ścierania się koloru tkanin, np. dżinsu, co również nie jest powodem do reklamacji.
- Podczas użytkowania produktu mogą powstawać zagłębienia i zagniecenia.
- Aby usunąć niepożądane zabrudzenia lub włosy, wystarczy odkurzyć produkt.
- Uszkodzeń materiału można uniknąć, używając płaskiej dyszy lub miękkiej szczotki na odkurzaczu.
- Uporczywych zapachów można uniknąć poprzez regularną pielęgnację.
- Produkt należy czyścić i pielęgnować regularnie, niezależnie od widocznych plam.
- Nie czyść tkaniny za pomocą odkurzacza parowego.
- Do pielęgnacji tkaniny należy używać środków czyszczących odpowiednich do mebli tapicerowanych.



Uwaga dotycząca pillingu:
Pilling występuje, gdy włókna tapicerki ściągają się i tworzą węzeł. Zjawisko to znane jest również jako mechacenie się i jest jednym z naturalnych objawów zużycia. Nie jest to zatem oznaka gorszej jakości, ale wynik codziennego zużycia. Nie ma to wpływu na trwałość tkaniny tapicerskiej, ponieważ pillingi powstają tylko z luźnych włókien.

Jaki jest najlepszy sposób na usunięcie mechacenia?

- Wałek do usuwania kłaczków
- Szczotka do usuwania kłaczków
- Golarka do pillingu



Uwaga dotycząca tapicerki codziennej:
Tapicerka casual jest idealna do zapewnienia sobie wyjątkowej przytulności i wygody. Tapicerka dopasowuje się do kształtu ciała. Zapadając się w sofę, obciążenie jest większe w porównaniu z klasyczną tkaniną obiciową i tworzą się fale/zagniecenia. Jest to typowa cecha produktu, a nie jego wada.

Pilling, mechacenie i marszczenie nie są wadami jakościowymi i nie podlegają reklamacji.

9. Demontaż

9.1. Instrukcje bezpieczeństwa

Ryzyko obrażeń
Niewłaściwe postępowanie podczas demontażu może prowadzić do obrażeń ciała



- Produkt ma dużą masę i wymiary; do demontażu potrzebne są co najmniej 2 osoby.
- Przed demontażem należy zabezpieczyć produkt przed upadkiem.

Demontaż produktu należy przeprowadzić w kolejności odwrotnej do montażu. (**patrz rozdział Montaż**)

10. Utylizacja

10.1. Instrukcje ogólne



- Produkt i wszystkie komponenty należy utylizować zgodnie z lokalnymi i krajowymi przepisami, aby zapobiec szkodom dla środowiska.
- Nasze opakowania są wykonane z materiałów przyjaznych dla środowiska. Mogą one zostać poddane recyklingowi i w ten sposób służyć jako cenne surowce. Materiały opakowaniowe (karton, zabrudzone opakowania itp.) należy utylizować oddzielnie i prawidłowo, zgodnie z obowiązującymi przepisami krajowymi.
- W razie wątpliwości dotyczących utylizacji należy skontaktować się z producentem.
- Informacje na temat prawidłowej utylizacji można również uzyskać w lokalnych punktach utylizacji odpadów

Home Deluxe GmbH
Schanzeweg 2
32312 Lübbecke
Lübbecke, Niemcy
Tel: +49 (0)5743 6181-0
www.home-deluxe-gmbh.de

GA-077-03_VERONA
2023/07